ავტორიზაციის ექსპერტთა ჯგუფის დასკვნა

პროფესიული საგანმანათლებლო დაწესებულების მიერ პროგრამების დამატების თაობაზე

დანართი №5

I. ინფორმაცია დაწესებულების შესახებ

დაწესებულების სახელწოდება: საზოგადოებრივი კოლეჯი „აისი“

ორგანიზაციულ სამართლებრივი ფორმა: *საჯარო სამართლის იურიდიული პირი*

პროფესიული საგანმანათლებლო დაწესებულების სტატუსის მაძიებლის სახე მისი მისიიდან

გამომდინარე იქნება:

☐ პროფესიული კოლეჯი

☑ საზოგადოებრივი კოლეჯი

ავტორიზაციის მოპოვების შემთხვევაში დაწესებულების სურვილია განახორციელოს:

☐ პირველი საფეხურის პროფესიული საგანმანათლებლო პროგრამა;

☐ მეორე საფეხურის პროფესიული საგანმანათლებლო პროგრამა;

☑ მესამე საფეხურის პროფესიული საგანმანათლებლო პროგრამა;

☑ მეოთხე საფეხურის პროფესიული საგანმანათლებლო პროგრამა;

☐ მეხუთე საფეხურის პროფესიული საგანმანათლებლო პროგრამა;

☐ სხვა საგანმანათლებლო პროგრამა (მხოლოდ საზოგადოებრივი კოლეჯის შემთხვევაში);

ავტორიზაციის ექსპერტთა ჯგუფის თავმჯდომარე: *თამარ ახალაძე* ----------
(სახელი, გვარი)

ავტორიზაციის ექსპერტთა ჯგუფის წევრი: *თეა მაისურაძე* ----------
(სახელი, გვარი)

ავტორიზაციის ექსპერტთა ჯგუფის თავმჯდომარის ხელმოწერა: ----------

ავტორიზაციის ექსპერტთა ჯგუფის წევრების ხელმოწერები: ----------

---

დაწესებულების წარმომადგენლობაზე უფლებამოსილი პირის ხელმოწერა _____

ბ.ა.

ავტორიზაციის ექსპერტთა ჯგუფის დასკვნა

პროფესიული საგანმანათლებლო დაწესებულების მიერ პროგრამების დამატების თაობაზე

II. დაწესებულების მისია

სსიპ საზოგადოებრივი კოლეჯის „აისი“ მისიაა :

თეორიული და პრაქტიკული სასწავლო საქმიანობის განხორციელებით მიზანდასახული, კონკურენტუნარიანი და მაღალი ზნეობის პროფესიონალების მომზადება.

ხედვა: გავხდეთ ლიდერი სასწავლებელი პროფესიულ საგანმანათლებლო სივრცეში, რომელიც უახლესი სტანდარტებით ხელს შეუწყობს ქვეყანაში უკეთესი ხვალინდელი დღის შექმნას.

კოლეჯის ღირებულებები:

- მუდმივი სწრაფვა სრულყოფილებისაკენ;
- გუნდური მუშაობა და თანამშრომლობა;
- დემოკრატიულობა;
- ტრადიციებზე დაფუძნებული ინოვაციები;
- მაღალკვალიფიციური, კომპეტენტური მასწავლებლების მიერ თანამედროვე სტანდარტების შესაბამისი პროფესიული განათლების წარმართვა;
- სტუდენტთა თვითმმართველობის ორგანოების არჩევითობა;
- პროფესიული განათლების უწყვეტობის პრინციპის განხორციელება.

დაწესებულების მიზანია: პროფესიული საგანმანათლებლო პროგრამების განხორციელება, მოსამზადებელი პროფესიების შერჩევა ადგილობრივი ბაზრის მოთხოვნათა საფუძველზე, თანამედროვე ცოდნისა და მეთოდების გავრცელება. მოკლევადიანი პროფესიული განათლების პროგრამებით წარმოებაში დასაქმებულ პირთა მომზადება-გადამზადება და კვალიფიკაციის ამაღლება, თანამშრომლობა სხვა პროფესიულ კოლეჯებთან და დაწესებულებებთან. კოლეჯის ამოცანაა დაამკვიდროს სტუდენტზე ორიენტირებული სწავლება, შექმნას უსაფრთხო გარემო, შესძინოს სტუდენტებს საჭირო ცოდნა და უნარები, მუდმივად იზრუნოს პედაგოგების ხარისხობრივ ზრდაზე, იყოს კონკურენტუნარიანი.

ავტორიზაციის ექსპერტთა ჯგუფის თავმჯდომარის ხელმოწერა: _____

ავტორიზაციის ექსპერტთა ჯგუფის წევრების ხელმოწერები: _____

_____

დაწესებულების წარმომადგენლობაზე უფლებამოსილი პირის ხელმოწერა _____

ბ.ა.

ავტორიზაციის ექსპერტთა ჯგუფის დასკვნა

პროფესიული საგანმანათლებლო დაწესებულების მიერ პროგრამების დამატების თაობაზე

I. სტანდარტები

1. საგანმანათლებლო პროგრამები

1.1 დაწესებულების უფლებამოსილი ორგანოს მიერ დამტკიცებულ თითოეულ საგანმანათლებლო პროგრამაში განსაზღვრულია პროგრამის მიზნები, მოცულობა, სწავლის შედეგები, მეთოდოლოგია და შესაბამისი კვალიფიკაცია. პროგრამა შედგენილია პროფესიული განათლების კრედიტების სისტემის შესაბამისად, აქვს თანმიმდევრული სტრუქტურა, პროფესიულ სტუდენტთა შეფასების მოქმედი კანონმდებლობით გათვალისწინებული სისტემა, შესაბამისი სასწავლო კურსების პროგრამები (სილაბუსები). პროფესიული საგანმანათლებლო პროგრამის ჩარჩო დოკუმენტის საფუძველზე შექმნილი პროფესიული საგანმანათლებლო პროგრამების შემთხვევაში, დაწესებულების უფლებამოსილი ორგანოს მიერ დამტკიცებულ თითოეულ პროფესიულ საგანმანათლებლო პროგრამაში განსაზღვრულია მისანიჭებელი კვალიფიკაცია, მიზნები, მოცულობა, სწავლის შედეგები და სწავლებისა და პროფესიულ სტუდენტთა შეფასების მეთოდოლოგია მოქმედი კანონმდებლობის შესაბამისად.

შეფასება:
სსიპ საზოგადოებრივი კოლეჯი „აისი“ ავტორიზებული პროფესიული საგანმანათლებლო დაწესებულებაა, პროფესიული საგანმანათლებლო დაწესებულებების ავტორიზაციის საბჭოს 2016 წლის 23 სექტემბრის N26 გადაწყვეტილებით სსიპ საზოგადოებრივ კოლეჯს ,,აისი“ (საიდენტიფიკაციო კოდი 227770800) 6 წლის ვადით მიენიჭა პროფესიულ საგანმანათლებლო დაწესებულების სტატუსი (საზოგადოებრივი კოლეჯი) და პროფესიულ სტუდენტთა ზღვრული რაოდენობა განესაზღვრა 1300 სტუდენტით.

კოლეჯი უფლებამოსილია განახორციელოს 49 პროფესიული საგანმანათლებლო პროგრამა, მათგან 29 პროფესიული საგანმანათლებლო პროგრამა საგნობრივი ფორმატისაა, 14 - მოდულური პროფესიული საგანმანათლებლო პროგრამაა, 4 - მოდიფიცირებულია, 2 პროფესიული საგანმანათლებლო პროგრამა - „დუალურია“. ყველა პროფესიული საგანმანათლებლო პროგრამა დამტკიცებულია სათანადო წესით - დირექტორის 2016 წლის 29 აგვისტოს #02/01/233 ბრძანებით.

ავტორიზაციის ექსპერტთა ჯგუფის თავმჯდომარის ხელმოწერა: _____

ავტორიზაციის ექსპერტთა ჯგუფის წევრების ხელმოწერები: _____

_____

დაწესებულების წარმომადგენლობაზე უფლებამოსილი პირის ხელმოწერა _____

ბ.ა.

ავტორიზაციის ექსპერტთა ჯგუფის დასკვნა

პროფესიული საგანმანათლებლო დაწესებულების მიერ პროგრამების დამატების თაობაზე

კოლეჯს სურვილი აქვს გურჯაანის მუნიციპალიტეტში ს. კაჭრეთში სსიპ საზოგადოებრივ კოლეჯ „აისში" მოიპოვოს შემდეგი პროგრამების განხორციელების უფლება: „ინფორმაციის ტექნოლოგია", „სატყეო საქმე" და „მეხილეობა" (კურკოვანი კულტურები). ლაგოდეხის მუნიციპალიტეტის სოფელ შრომაში -„სატყეო საქმე", ახმეტის მუნიციპალიტეტის სოფელ ქვემო ალვანში - „მეთევზეობა".

კოლეჯს სურვილი აქვს ლაგოდეხის მუნიციპალიტეტის სოფელ შრომასა და ახმეტის მუნიციპალიტეტის სოფელ ქვემო ალვანში განახორციელოს უკვე ავტორიზებული „საქართველოს კულტურულ-მემკვიდრეობითი გიდი" პროფესიულ საგანმანათლებლო პროგრამა. რის გამოც მოითხოვს სტუდენტთა ადგილების ზღვრული რაოდენობის გაზარდას 60 სტუდენტით. 30 - განხორციელების ადგილი - ლაგოდეხის მუნიციპალიტეტის სოფელი შრომა და 30 - ახმეტის მუნიციპალიტეტი სოფელი ქვემო ალვანი.

დაწესებულების მიერ წარმოდგენილი იყო, ჩარჩო დოკუმენტების საფუძველზე შემუშავებული 4 საგანმანათლებლო პროგრამა, რომელთა განხორციელების უფლების მოპოვებაც სურს.

პროგრამები დამტკიცებულია სსიპ საზოგადოებრივი კოლეჯ ,,აისის" დრექტორის 2017 წლის 14 აგვისტოს №02-01-220 ბრძანებით. პრაქტიკის ობიექტებთან გაფორმებულია ხელშეკრულებები. დამტკიცებაზე უფლებამოსილი პირი განსზღვრულია დაწესებულების წესდებითა და დირექტორის თანამდებობრივი ინსტრუქციით.

დაწესებულებაში ვიზიტისას გაირკვა, რომ რომ ორი პროგრამის განხორციელებას „მეხილეობა" (კურკოვანი კულტურები) და „მეთევზეობა" *კოლეჯი გეგმავს დუალური მიდგომით, რაც მოთხოვნაში დაფიქსირებული არ ყოფილა და ვიზიტის განხორციელებისას გახდა ცნობილი.*

წარმოდგენილი კონკრეტული პროგრამების განხორციელების აუცილებლობის დამადასტურებელი რაიმე ტიპის დოკუმენტი ან დაწესებულების მიერ წარმოებული კვლევა წარმოდგენილი არ ყოფილა. თუმცა, დაწესებულების პირველმა პირებმა გასაუბრებისას აღნიშნეს, რომ ისინი ფლობენ ინფორმაციას, საქართველოს სოფლის მეურნეობის სამინისტროს, გაეროს განვითარების პროგრამის (UNDP) და „ინოვაციური პროფესიული განათლების დანერგვა საქართველოს მეთევზეობის ინდუსტრიაში" პროექტის ფარგლებში განხორციელებულ კვლევების შესახებ, რომლებითაც დასტურდება ქვეყნისა და რეგიონისთვის აღნიშნული პროფესიების აქტუალობა.

ავტორიზაციის ექსპერტთა ჯგუფის თავმჯდომარის ხელმოწერა: _____

ავტორიზაციის ექსპერტთა ჯგუფის წევრების ხელმოწერები: _____

_____

დაწესებულების წარმომადგენლობაზე უფლებამოსილი პირის ხელმოწერა _____

ბ.ა.

ავტორიზაციის ექსპერტთა ჯგუფის დასკვნა

პროფესიული საგანმანათლებლო დაწესებულების მიერ პროგრამების დამატების თაობაზე

დაწესებულების მიერ წარმოდგენილი პროგრამებია:
მეოთხე საფეხურის მოდულური პროგრამები: „სატყეო საქმე“ (08201) პროგრამის დანერგვა ხორციელდება გერმანიის საერთაშორისო თანამშომლობის საზოგადოების (GIZ) მხარდაჭერით, „მეთევზეობა“ (08305), „მეხილეობა“ (კურკოვანი კულტურები) (08108) და მესამე საფეხურის „ინფირმაციის ტექნოლოგი“(06112).

„მეთევზეობა“ (08305), ჩარჩო დოკუმენტი შემუშავებულია, „ათასწლეულის გამოწვევის ფონდი - საქართველოს“ მიერ „ათასწლეულის გამოწვევის კორპორაციის“ მეორე კომპაქტის, „ინოვაციური პროფესიული განათლების დანერგვა საქართველოს მეთევზეობის ინდუსტრიაში“ პროექტის ფარგლებში.
წარმოდგენილი საგანმანათლებლო პროგრამების სწავლების ენაა ქართული.

განსაზღვრულია პროგრამის ხელმძღვანელები:
- მეთევზეობა - [redacted]
- ინფორმაციის ტექნოლოგია - [redacted]
- სატყეო საქმე - [redacted]
- მეხილეობა (კურკოვანი კულტურები)- [redacted]

საგანმანათლებლო პროგრამები „სატყეო საქმე“ (08201). „მეხილეობა“ (კურკოვანი კულტურები) (08108), „ინფირმაციის ტექნოლოგია“(06112), „მეთევზეობა“ (08305) წარმოადგენენ სსიპ განათლების ხარისხის განვითარების ეროვნული ცენტრის დირექტორის მიერ დამტკიცებული ჩარჩო დოკუმენტების ადაპტირებულ ვერსიებს, საგანმანათლებლო პროგრამებს აქვთ განსაზღვრული თანმიმდევრული სტრუქტურა და მოიცავენ ყველა სტანდარტულ ჩანაწერს:
მისანიჭებელი კვალიფიკაცია, მიზნები, მოცულობა, ხანგრძლივობა, კარიერული განვითარებისა და დასაქმების შესაძლებლობები, სწავლის შედეგები, სწავლებისა და პროფესიულ სტუდენტთა შეფასების მეთოდოლოგია. დუალური პროგრამის შემთხვევაში, მტკიცებულებების წარმოდგენისა და კვალიფიკაციის მინიჭების დამატებით პირობებს.
- სსსმ და შშმ პირების პროგრამაზე/მოდულებზე დაშვებისა და სწავლების სპეციფიკური მოთხოვნებს;
- პროგრამის განხორციელებაში ჩართული საწარმოებს;
- დოკუმენტის დანართების შესახებ მითითებებს (მოდულები, ინფორმაცია პროგრამის განმახორციელებელი პირების შესახებ, სასწავლო გეგმა).

ავტორიზაციის ექსპერტთა ჯგუფის თავმჯდომარის ხელმოწერა: _____
ავტორიზაციის ექსპერტთა ჯგუფის წევრების ხელმოწერები: _____
_____

დაწესებულების წარმომადგენლობაზე უფლებამოსილი პირის ხელმოწერა _____

ბ.ა.

ავტორიზაციის ექსპერტთა ჯგუფის დასკვნა

პროფესიული საგანმანათლებლო დაწესებულების მიერ პროგრამების დამატების თაობაზე

<u>რეკომენდაცია</u>
<u>მოდულის განმახორციელებლებში დაფიქსირებულია მხოლოდ სახელი და გვარი, სასურველია მითითებული იყოს საკონტაქტო მონაცემები</u>.

დაწესებულების მიერ დასამატებლად წარმოდგენილ პროფესიული საგანმანათლებლო ჩარჩო დოკუმენტის საფუძველზე შექმნილი პროფესიულილ საგანმანათლებლო პროგრამების - „მეთევზეობა", „მეხილეობა" (კურკოვანი კულტურები), „სატყეო საქმე", „ინფორმაციის ტექნოლოგია" - სასწავლო პროგრამებში არ იყო ასახული ცვლილებები სსიპ განათლების ხარისხის განვითარების ეროვნული ცენტრის დირექტორის 2017 წლის 16 აგვისტოს N512 ბრძანების მოთხოვნების შესაბამისად. მიცემული რეკომენდაციის საფუძველზე *<u>ავტორიზაციის ექსპერტთა ვიზიტის პერიოდში</u>* კორექტირდა აღნიშნული ხარვეზი. გამოცემული იქნა სსიპ საზოგადოებრივი კოლეჯ „აისის" დირექტორის ბრძანება 2017 წლის 31 აგვისტოს №02-01-236 „სსიპ საზოგადოებრივი კოლეჯის „აისი"დრექტორის 2016 წლის 3 ივნისის №161 ბრძანებაში ცვლილების შეტანის შესახებ". (დანართი 1)

საგანმანათლებლო პროგრამების სასწავლო გეგმები

წარმოდგენილი იქნა ოთხივე პროგრამის სასწავლო გეგმა. პროგრამის განხორციელების თანმიმდევრობა და სტრუქტურა იკვეთება წარმოდგენილ სასწავლო გეგმებში. თუმცა, უნდა აღინიშნოს, რომ გეგმა არ იყო წარმოდგენილი დუალური პროგრამებისათვის სრულყოფილი სახით, სადაც ნათლად იქნებოდა გაწერილი კვირეული დატვირთვა და სტუდენტთა მოძრაობა კოლეჯსა და პრაქტიკის ობიექტზე.

დაწესებულებას მიეცა რეკომენდაცია წარმოედგინა სრულყოფილი სასწავლო გეგმა. *<u>ავტორიზაციის ექსპერტთა ვიზიტის პერიოდში</u>*, გაწერილი და წარმოდგენილი იქნა სასწავლო გეგმის სრულყოფილი ვარიანტი დუალური პროგრამისათვის.

ავტორიზაციის ექსპერტთა ჯგუფის თავმჯდომარის ხელმოწერა: _____
ავტორიზაციის ექსპერტთა ჯგუფის წევრების ხელმოწერები: _____
_____

დაწესებულების წარმომადგენლობაზე უფლებამოსილი პირის ხელმოწერა _____

ბ.ა.

ავტორიზაციის ექსპერტთა ჯგუფის დასკვნა

პროფესიული საგანმანათლებლო დაწესებულების მიერ პროგრამების დამატების თაობაზე

მოდულის დამხმარე ჩანაწერები:

<u>რეკომენდაცია:</u>

<u>პროგრამები, რომელიც ხორციელდება დუალური მიდგომით: „მეხილეობა“ (კურკოვანი კულტურები) და „მეთევზეობა“, სასურველია მოდულის დამხმარე ჩანაწერებში ნათლად იყოს ნაჩვენები რომელი სწავლის შედეგები/კრიტერიუმები მიიღწევა დაწესებულებაში და რომელი საწარმოში.</u>

საგანმანათლებლო პროგრამების სასწავლო რესურსი:

საგანმანათლებლო პროგრამებში აღნიშნული ლიტერატურა ნაწილობრივ შეესაბამებოდა დაწესებულების ბიბლიოთეკის ფონდში არსებულს.
სასწავლო პროგრამა „მეთევზეობა“, „სატყეო საქმე“, „ინფორმაციის ტექნოლოგია“ ადაპტირებულ მოდულებში სასწავლო რესურსების ჩამონათვალი არ შეესაბამებოდა კოლეჯის ბიბლიოთეკაში რეალურად არსებულ სასწავლო რესურსებს.

<u>ავტორიზაციის ექსპერტთა ვიზიტის პერიოდში</u> შესწორებული იქნა აღნიშნული ხარვეზი და გამოცემული იქნა სსიპ საზოგადოებრივი კოლეჯ „აისის“ დირექტორის ბრძანება 2017 წლის 31 აგვისტოს №02-01-236. სასწავლო რესურსი აღნიშნულ პროგრამების მოდულებში ჩასწორდა ბიბლიოთეკაში არსებული რესურსებისა და სწავლის შედეგების შესაბამისად. (დანართი 1)

საგანმანათლებლო პროგრამების მატერიალური რესურსი და პარტნიორი დაწესებულებები:

დუალური პროგრამა „მეთევზეობა“ - დამტკიცებულია სსიპ საზოგადოებრივი კოლეჯის „აისი“ დირექტორის ბრძანებით # 02-01-220 14.08.2017
პროგრამის განხორციელების მიზნით დაწესებულებას გაფორმებული აქვს შემდეგი ხელშეკრულება:
შპს „ტობი“ ს/კ [redacted], თელავის რაიონი ს. კონდოლი
ხელშეკრულებები გაფორმებულია საგანმანათლებლო პროგრამის ავტორიზაციის ვადით.

ხელშეკრულება „სსიპ საზოგადოებრივ კოლეჯ „აისსა“ და შპს „ტობს“ შორის მეოთხე საფეხურის იმ პროფესიულ საგანმანათლებლო პროგრამის განხორციელების შესახებ, რომლის სავალდებულო პროფესიული მოდულებით გათვალისწინებული სასწავლო დატვირთვა 50 % ან

ავტორიზაციის ექსპერტთა ჯგუფის თავმჯდომარის ხელმოწერა: _____
ავტორიზაციის ექსპერტთა ჯგუფის წევრების ხელმოწერები: _____
_____

დაწესებულების წარმომადგენლობაზე უფლებამოსილი პირის ხელმოწერა _____

ბ.ა.

ავტორიზაციის ექსპერტთა ჯგუფის დასკვნა

პროფესიული საგანმანათლებლო დაწესებულების მიერ პროგრამების დამატების თაობაზე

მეტი მიიღწევა რეალურ სამუშაო გარემოში“ , სადაც მე-2 მუხლის „ბ“ პუნქტში იკითხება „შპს თითოეული მიღების ფარგლებში უზრუნველყოფს არაუმეტეს 15 (თხუთმეტი) პროფესიული სტუდენტის სწავლებას საგანმანათლებლო პროგრამის იმ სწავლის შედეგების დადასტურების უზრუნველსაყოფად, რომელთა მიღწევაც შეადგემს მის პასუხისმგებლობის სფეროს.
თუმცა უნდა აღინიშნოს რომ ხელშეკრულებაში მითითებულია სწავლების განხორციელება 15 სტუდენტზე, რაც არ შეესაბამება კოლეჯის მიერ მოთხოვნილ რაოდენობას (30).

ადგილზე მოხდა პარტნიორი საწარმოს „ტობის“ დათვალიერება. შპს „ტობს“ შეუძლია, რომ უზრუნველყოს პროგრამით გათვალისწინებული სწავლის შედეგების მიღწევა, რომელიც გაწერილია მოდულებში: კონცენტრაცია ფერმერობა მეთევზეობაში.

1. *თევზის გამოზრდა;*
2. *თევზის კვება;*
3. *თევზის კულტივირების ორგანიზება;*
4. *თევზის ფიზიოლოგიური მდგომარეობის შეფასება;*
5. *თევზის ჯანმრთელობის უზრუნველყოფა.*

თუმცა, უნდა აღინიშნოს, რომ შპს „ტობი“ ვერ შეძლებს პროფესიული სავალდებულო მოდულების განხორციელებას, რადგან მას არ აქვს სწავლის შედეგების მისაღწევად საჭირო გარემო.

მოდელი C- ქიმიური ლაბორატორია	
სასწავლო გარემოს მოდელი	C
სასწავლო გარემოს ზოგადი აღწერა	ერთი საერთო სივრცე დაყოფილია 2-ფუნქციონალურ ზონად, პრაქტიკული სწავლების ფუნქციონალურ ზონაში, თითოეულ პროფესიულ სტუდენტს გააჩნია საკუთარი სამუშაო ადგილი, ყველა დამხმარე სათავსოებითა და მოწყობილობებით. დასაშვებია, არა უმეტეს ორი პროფესიული სტუდენტის განთავსება, ერთ სამუშაო მაგიდასთან
ფართი	
სასწავლო ფართი	4$მ^2$ ერთ პროფესიულ სტუდენტზე (იმ შემთხვევაში თუ თეორიული და პრაქტიკული სწავლებისათვის ზონები ერთ სივრცეშია); 2 $მ^2$ ერთ პროფესიულ სტუდენტზე (თუ დამოუკიდებელი სივრცეებია)

ავტორიზაციის ექსპერტთა ჯგუფის თავმჯდომარის ხელმოწერა: _____
ავტორიზაციის ექსპერტთა ჯგუფის წევრების ხელმოწერები: _____
_____

დაწესებულების წარმომადგენლობაზე უფლებამოსილი პირის ხელმოწერა _____

ბ.ა.

ავტორიზაციის ექსპერტთა ჯგუფის დასკვნა

პროფესიული საგანმანათლებლო დაწესებულების მიერ პროგრამების დამატების თაობაზე

მოდელი C - თევზისა და ზღვის პროდუქტების სასწავლო ლაბორატორია	
სასწავლო გარემოს მოდელი	C
სასწავლოგარემოსზოგადი აღწერა	სპეციფიკური სასწავლო გარემო საერთო შენობაში და ცალკე მდგომი შენობა. ლაბორატორიული სივრცე დაყოფილია შემდეგ აუცილებელ ზონებად: ა)ქიმიური ანალიზებისთვის; ბ)მიკრობიოლოგიური ანალიზებისთვის; გ) შესანახი სათავსო ქიმიური რეაქტივებისთვის, მათ შორისმჟავეების, ტუტეების, ორგანული გამხსენელებისა და სხვა აგრესიული სითხეებისთვის, ასევე ძლიერ ტოქსიკურიდა აალებადი მასალებისთვის; დ) ტექნიკური აირების სათავსო; ე) იზოლირებული სივრცე სამუშაო ფორმის/ხალათის, ბახილების ჩასაცმელად. თითოეულ სივრცეს აქვს სპეციფიკური მოთხოვნები. ლაბორატორიის სივრცის ზედაპირები (ჭერი, იატაკი, კედლები), ავეჯი უნდა იყოს გლუვი, სარეცხი და სადეზინფექციო საშუალებებისადმი მდგრადი. ლაბორატორიაში აუცილებელია პირველადი სამედიცინო დახმარების ყუთის არსებობა და ხანძარსაწინააღმდეგო საშუალებები. გამოსაჩენ ადგილზეგამოკრული ევაკუაციის გეგმა, გადაუდებელი დახმარების სამსახურების კონტაქტები,უსაფრთხოებისა და გამაფრთხილებელი ნიშნები, ასევე შინაგანაწესის(ლაბორატორიაში გამოცხადების, ქცევის და სხვ.) წესები, შიდასტანდარტები და სამუშაო ინსტრუქციები. უზრუნველყოფილია ინტერნეტთან და კომუნიკაციის სხვა საშუალებებთან წვდომა.
ფართი	
სასწავლო ფართი	ლაბორატორიაში სამუშაო ადგილის დიაპაზონი ერთი პირისთვის 60X120 სმ მაქსიმუმ 75X150 სმ. გასასვლელი მანძილი სამუშაო ადგილებს შორის 0,8-დან -1,9 მ-დე:

ავტორიზაციის ექსპერტთა ჯგუფის თავმჯდომარის ხელმოწერა: _____

ავტორიზაციის ექსპერტთა ჯგუფის წევრების ხელმოწერები: _____

_____

დაწესებულების წარმომადგენლობაზე უფლებამოსილი პირის ხელმოწერა _____

ბ.ა.

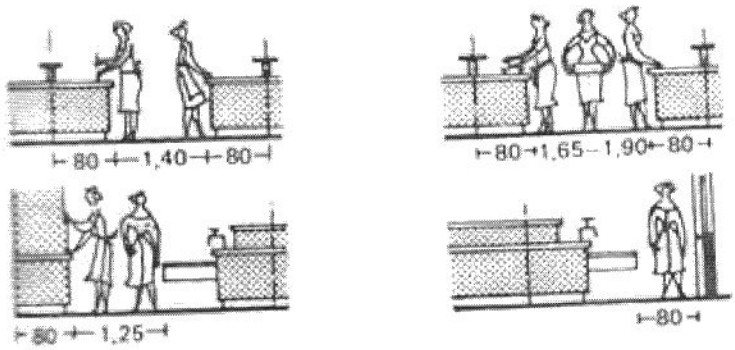

მოდელი C - თევზის გადამამუშავებელი საწარმო	
სასწავლო გარემოს მოდელი	C - თევზის გადამამუშავებელი საწარმო
სასწავლო გარემოს ზოგადი აღწერა	სპეციფიკური სასწავლო გარემო საერთო შენობაში ან/და ცალკე მდგომი შენობა. კოლეჯთან არსებული ან/და დამოუკიდებელი საწარმო თევზის და ზღვის პროდუქტების გადასამუშავებლად.

ფართი	
სასწავლო ფართი (კვ.მ)	4.2 m^2პროფესიულსტუდენტზე (მომუშავე პერსონალზე) 15 m^3 ჰაერი
მოთხოვნა სართულის მიმართ	პირველი
ჭერის მინიმალური სიმაღლე	თევზის გადამამუშავებელი მცირე საწარმო - 3 მ; თევზის გადამამუშავებელი საშუალო და მსხვილი საწარმო - 4.2 მ; თევზის ფქვილის და ცხიმის დამზადების საწარმო - 6 მ.
სპეციფიკური კედლები	წყალგამძლე მასალის ზედაპირით, ნაპრალების გარეშე; იატაკთან და ერთმანეთთან ოვალური გადასვლებით
შესასვლელი კარი	ერთი ორფრთიანი; გლუვი ზედაპირით, შესასვლელთან ფეხის გასაწმენდი დასაფენით და სადეზინფექციო ხალიჩით.

მოდელი C_2 - თევზსაჭერი გემი	
სასწავლო გარემოს მოდელი	C_2 - თევზსაჭერი გემი
სასწავლო გარემოს ზოგადი აღწერა	უსაფრთხოების ნორმების და გარემოსდაცვითი რეგულაციების გათვალისწინებით აღჭურვილი თევზსაჭერი გემი, სადაც ხდება თევზის დამუშავება.

ავტორიზაციის ექსპერტთა ჯგუფის თავმჯდომარის ხელმოწერა: _____

ავტორიზაციის ექსპერტთა ჯგუფის წევრების ხელმოწერები: _____

_____

დაწესებულების წარმომადგენლობაზე უფლებამოსილი პირის ხელმოწერა _____

ბ.ა.

ავტორიზაციის ექსპერტთა ჯგუფის დასკვნა

პროფესიული საგანმანათლებლო დაწესებულების მიერ პროგრამების დამატების თაობაზე

მოდელი C_2 - თევზის ფქვილის დასამზადებელი საწარმო	
სასწავლო გარემოს მოდელი	C_2 - თევზის ფქვილის დასამზადებელი საწარმო
სასწავლო გარემოს ზოგადი აღწერა	სპეციფიკური სასწავლო გარემო საერთო შენობაში ან/და ცალკე მდგომი შენობა. დამოუკიდებელი საწარმო თევზის ფქვილის დასამზადებლად.

ფართი	
სასწავლო ფართი (კვ.მ)	4.2 m^2პროფესიულსტუდენტზე (მომუშავე პერსონალზე) 15 m^3 ჰაერი
მოთხოვნა სართულის მიმართ	პირველი
ჭერის მინიმალური სიმაღლე	6 მ.
სპეციფიკური კედლები	წყალგამძლე მასალის ზედაპირით, ნაპრალების გარეშე; იატაკთან და ერთმანეთთან ოვალური გადასვლებით
შესასვლელი კარი	ერთი ორფრთიანი; გლუვი ზედაპირით, შესასვლელთან ფეხის გასაწმენდი დასაფენით და სადეზინფექციო ხალიჩით.

უნდა აღინიშნოს, რომ ეს არ არის მხოლოდ მოდულის ადაპტირების პრობლემა, აქ იკვეთება სასწავლო პროგრამის მაღალი მოთხოვნები და მისი განხორციელების შეუსაბამობა რეალურ გარემოსთან.

1. *ის მატერიალური რესურსი რომელიც ჩაწერილია სტანდარტულ მოდულებში შეუძლებელია კოლეჯს ჰქონდეს თუ არ მოხდება ამ პროგრამისათვის სპეციალურად შეძენა.*
2. *სასწავლო პროგრამა არ არის კახეთის რეგიონისათვის, რადგან აქ არის ძირითადად სატბორე მეურნეობები (ჯავახეთში საკალმახე მეურნეობები) და საზღვაო თევზჭერის და დამუშავების საკითხები უნდა იყოს ამოღებული პროგრამის სტანდარტული ნაწილიდან.*
3. *ამჟამად, არსებული სახით, პროგრამის განხორციელების შესაძლებლობა იქნება, მხოლოდ ზღვისპირა რაიონებში.*

ვიზიტის შემდგომ კოლეჯის დირექტორის მიერ გამოგზავნილი წერილიდან ჩანს, რომ „კონცენტრაცია „ფერმერობა მეთევზეობაში“ კახეთის რეგიონისათვის მნიშვნელოვანია. მიგვაჩნია, რომ საზღვაო თევზჭერის და გადამუშავების საკითხები უნდა იყოს ამოღებული პროგრამის სტანდარტული ნაწილიდან, თუმცა, აღნიშნულის განხორციელება შესაძლებელია იმიტირებულ გარემოში, რომელსაც კოლეჯი შექმნის საჭიროების შემთხვევაში“

ავტორიზაციის ექსპერტთა ჯგუფის თავმჯდომარის ხელმოწერა: _____

ავტორიზაციის ექსპერტთა ჯგუფის წევრების ხელმოწერები: _____

_____

დაწესებულების წარმომადგენლობაზე უფლებამოსილი პირის ხელმოწერა _____

ბ.ა.

ავტორიზაციის ექსპერტთა ჯგუფის დასკვნა

პროფესიული საგანმანათლებლო დაწესებულების მიერ პროგრამების დამატების თაობაზე

მოდულური პროგრამა „სატყეო საქმე“ დამტკიცებულია სსიპ საზოგადოებრივი კოლეჯის „აისი“ დირექტორის ბრძანებით # 02-01-220 14.08.2017

საავტოტიზაციოდ წარმოდგენილი საგანმანათლებლო პროგრამების განხორციელების უზრუნველყოფის მიზნით დაწესებულებას შეძენილი აქვს საჭირო მატერიალური რესურსი.

კონკრეტული პროგრამისთვის საჭირო ინვენტარი და ინსტრუმენტები დაწესებულებისთვის შეიძინა გერმანიის საერთაშორისო თანამშომლობის საზოგადოებამ (GIZ). პრაქტიკის კომპონენტის უზრუნველყოფის მიზნით დაწესებულებას გაფორმებული აქვს ხელშეკრულებები შემდეგ ორგანიზაციებთან:

სსიპ ეროვნული სატყეო სააგენტოს კახეთის სატყეო სამსახური ს/კ [redacted] ქ.ყვარელი (14.09.2016). ხელშეკრულება გაფორმებულია 6 წლის ვადით.

დუალური პროგრამა „მეხილეობა“(კურკოვანი კულტურები) დამტკიცებულია სსიპ საზოგადოებრივი კოლეჯის „აისი“ დირექტორის ბრძანებით # 02-01-220 14.08.2017

პროგრამის განხორციელების მიზნით დაწესებულებას გაფორმებული აქვს შემდეგი ხელშეკრულება:

შპს „კარტრის აგროსისტემები“ ს/კ [redacted]

შპს „კარტრის აგროსისტემები“ იღებს ვალდებულებას უზრუნველყოს:

- სასწავლო პროცესი მატერიალური და ადამიანური რესურსით;
- სტუდენტთა წვდომა/ დაშვება საწარმოს იმ მატერიალურ ტექნიკურ ბაზასთან ან საშუალებებთან, რომლის გამოყენებაც აუცილებელია პროფესიული საგანმანათლებლო პროგრამით გათვალისწინებული სწავლის შედეგების მისაღწევად.
- გამოყოს შესაბამისი კვალიფიკაციის ან და სამუშაო გამოცდილების მქონე პირები, რომლების უზრუნველყოფენ სტუდენტებისათვის პრაქტიკული უნარ-ჩვევების გამომუშავებას.

ავტორიზაციის ექსპერტთა ჯგუფის თავმჯდომარის ხელმოწერა: _____

ავტორიზაციის ექსპერტთა ჯგუფის წევრების ხელმოწერები: _____

_____

დაწესებულების წარმომადგენლობაზე უფლებამოსილი პირის ხელმოწერა _____

ბ.ა.

ავტორიზაციის ექსპერტთა ჯგუფის დასკვნა

პროფესიული საგანმანათლებლო დაწესებულების მიერ პროგრამების დამატების თაობაზე

მოდულური პროგრამა "ინფორმაციის ტექნოლოგია"- დამტკიცებულია სსიპ საზოგადოებრივი კოლეჯის „აისი" დირექტორის ბრძანებით # 02-01-220 14.08.2017

პრაქტიკის კომპონენტის უზრუნველყოფის მიზნით დაწესებულებას გაფორმებული აქვს ურთიერთთანამშრომლობის მემორანდუმი (14 .08.2017)

შპს „სქაინეთი" - ურთიერთთანამშრომლობის მემორანდუმი გაფორმებულია 6 წლის ვადით.

რეკომენდაცია:
პროფესიული საგანმანათლებლო ჩარჩო დოკუმენტის საფუძველზე შექმნილი პროფესიულილ საგანმანათლებლო პროგრამებთან - „მეთევზეობა", „მეხილეობა" (კურკოვანი კულტურები), „სატყეო საქმე", „ინფორმაციის ტექნოლოგია" დაკავშირებით : სასურველია პროცესში ჩართული იყოს მინიმუმ ორი პრაქტიკის ობიექტი/საწარმო/შპს/ორგანიზაცია.

დაწესებულების მიერ წარმოდგენილ ადაპტირებულ პროფესიულ საგანმანათლებლო პროგრამებში, არ არის გამიჯნული მატერიალური რესურსი, არ ჩანს თუ რას ფლობს საგანმანათლებლო დაწესებულება და რას - პრაქტიკის ობიექტი/საწარმო.

რაც შეეხება თეორიული სწავლებისთვის გამოყოფილ სივრცეს და გარემოს: სსიპ საზოგადოებრივი კოლეჯ „აისის" გურჯაანის მუნიციპალიტეტი ს. კაჭრეთში, ახმეტის მუნიციპალიტეტ ს. ქვემო ალვანი ოთხივე პროგრამისათვის გათვალისწინებული სასწავლო აუდიტორიები იმყოფება საუკეთესო მდგომარეობაში. გარემონტებულია, აღჭურვილია კომპიუტერული სისტემით, ინტერნეტით, განათებით და ყველა საჭირო ინვენტარით, დაცულია უსაფრთხოების ზომები.

ლაგოდეხის მუნიციპალიტეტის სოფელ შრომაში არსებულ ფილიალში - ავტორიზაციის ექსპერტთა ვიზიტის პერიოდში მიმდინარეობდა სამშენებლო/სარემონტო სამუშაოები:

1. *გარემონტებული იყო მხოლოდ პირველი სართული ;*
2. *შენობაში შეყვანილი იყო წყალი და ელექტროენერგია;*
   მოწყობილია სველი წერტილები, (თუმცა ვიზიტის პერიოდში წყალი არ მოდიოდა)
3. *ფასადი იყო ნაწილობრივ შეღებილია;*
4. *არ იყო მეორე სართულზე ასასვლელი კიბე;*
5. *არ იყო ლიფტი;*

ავტორიზაციის ექსპერტთა ჯგუფის თავმჯდომარის ხელმოწერა: _____
ავტორიზაციის ექსპერტთა ჯგუფის წევრების ხელმოწერები: _____
_____

დაწესებულების წარმომადგენლობაზე უფლებამოსილი პირის ხელმოწერა _____

ბ.ა.

6. *არ იყო გამოკრული საევაკუაციო გეგმა;*
7. *არ იყო დასრულებული ეზოს მოპირკეთება;*
8. *მთავარი შესასვლელი კიბეს/პანდუსს არ ჰქონდა მოაჯირი;*
9. *არ იყო წვდომა ინტერნეტთან;*
10. *არ არის ბიბლიოთეკა და სამკითხველო ოთახი.*

თუმცა, პირველ სართულზე მზად იყო სამი აუდიტორია, სადაც მომავალში იგეგმება თითო ცვლაში 15 პროფესიული სტუდენტის სწავლება. (მოთხოვნილია 30 პროფესიული სტუდენტის დამატება).
აუდიტორიებში არის მაგიდა, სკამები, კომპიუტერი, პროექტორი, დაფა , მასწავლებლისათვის მაგიდა და სკამი და სხვა საჭირო სასწავლო მატერიალური რესურსი.

წინასწარი დასკვნის გაცნობის შემდეგ კოლეჯის დირექციისაგან მივიღეთ შპს „მეტალ+" შეტყობინება, რომელიც გვაუწყებს, რომ ის საზოგადოებრივი კოლეჯ „აისის" ლაგოდეხის ფილიალში აწარმოებს სამშენებლო სარეაბილიტაციო სამუშაოებს და დღეის მდგომარეობით სამუშაოები პრაქტიკულად დასრულებულია (მეორე სართულზე ასასვლელი კიბისა და ლიფტის გარდა). მიმდინარეობს ფასადური ნაწილის სამღებრო სამუშაოები, რომელიც დასრულდება ა/წ 3 ოქტომბერს. შენობის პირველი სართული საშუალებას იძლევა დაიწყოს სასწავლო პროცესი. კოლეჯის დირექციამ წარმოადგინა ამ ფაქტის დამადასტურებელი ფოტომასალა.

გთავაზობთ ამონარიდს დირექორის წერილიდან : „გარემონტებულია შენობის სარდაფი და ორივე სართული, შენობაში შეყვანილია წყალი და ელექტოენერგია, მოწყობილია სველი წერტილები, მათ შორის შშმ პირებისათვის. პირველ სართულზე მოწყობილია სამი აუდიტორია, მათ შორის ერთი სავალდებულო ზოგადი მოდულის - ინფორმაციის ტექნოლოგიებისათვის. სამივე აუდიტორია აღჭურვილია შესაბამისი ინვენტარითა და პროფესიებისათვის საჭირო აღჭურვილობით. ექსპერტების ვიზიტის შემდგომ დასრულდა ფასადის შეღებვა(იხ.დანართი), მოეწყო მეორე სართულზე ასასვლელი კიბე, გაფორმდა ხელშეკრულება ინტერნეტ პროვაიდერთან (მომწოდებელი: შპს ,,მაგთიკომი"; 05 სექტემბერი 2017 წელი; დანართი: ხელშეკრულება) ქსელის უწყვეტი მიწოდებისათვის და შეყვანილია ინტერნეტი. საევაკუაციო გეგმები მომზადებულია (დანართი). ამჟამად მიმდინარეობს შესასვლელი კიბის და პანდუსის მოაჯირების მოწყობა. ,,სატყეო საქმის" და „საქართველოს

ავტორიზაციის ექსპერტთა ჯგუფის თავმჯდომარის ხელმოწერა: _____
ავტორიზაციის ექსპერტთა ჯგუფის წევრების ხელმოწერები: _____
_____
_____

დაწესებულების წარმომადგენლობაზე უფლებამოსილი პირის ხელმოწერა _____

ბ.ა.

ავტორიზაციის ექსპერტთა ჯგუფის დასკვნა

პროფესიული საგანმანათლებლო დაწესებულების მიერ პროგრამების დამატების თაობაზე

კულტურულ - მემკვიდრეობითი გიდის“ პროფესიული საგანმანათლებლო პროგრამებზე სასწავლო პროცესის სრულყოფილად წარმართვის მიზნით შენობაში ყველა პირობაა შექმნილი“.
კოლეჯის დირექციამ წარმოადგინა ამ ფაქტების დამადასტურებელი ფოტომასალა.

ასევე, ლაგოდეხის ფილიალისათვისს გამოცხადებული აქვს კონკურსი კადრების შესარჩევად.
http://www.hr.ge/Vacancies.aspx
მიმდინარე წელს იგეგმება ლაგოდეხის ფილიალის ბაზაზე საერთო საცხოვრებლის მშენებლობა.

ავტორიზაციის ექსპერტთა ჯგუფის თავმჯდომარის ხელმოწერა: _____
ავტორიზაციის ექსპერტთა ჯგუფის წევრების ხელმოწერები: _____
_____

დაწესებულების წარმომადგენლობაზე უფლებამოსილი პირის ხელმოწერა _____

ბ.ა.

ავტორიზაციის ექსპერტთა ჯგუფის დასკვნა

პროფესიული საგანმანათლებლო დაწესებულების მიერ პროგრამების დამატების თაობაზე

	პროგრამების ჩამონათვალი, რომლის განხორციელების უფლების მოპოვებაც სურს დაწესებულებას					
№	საგანმანათლებლო პროგრამის დასახელება	სწავლების ენა	მისანიჭებელი კვალიფიკაცია კვალიფიკაციის კოდის მითითებით	კრედიტების რაოდენობა	პროფესიული განათლების საფეხური	პროგრამის შექმნის საფუძველი (პროფესიული სტანდარტი/ჩარჩო დოკუმენტი)
1	ინფორმაციის ტექნოლოგია	ქართული	მესამე საფეხურის კვალიფიკაცია ინფორმაციისტექნოლოგიის მხარდაჭერაში - 06112	60 /75	მესამე	ჩარჩო დოკუმენტი
2	მეხილეობა (კურკოვანი კულტურები)	ქართული	მეოთხე საფეხურის პროფესიული კვალიფიკაცია მეხილეობაში (კურკოვანი კულტურები) - 08108	95 /125	მეოთხე	ჩარჩო დოკუმენტი
3	სატყეო საქმე	ქართული	მეოთხე საფეხურის პროფესიული კვალიფიკაცია სატყეო საქმეში - 08201	48 / 78	მეოთხე	ჩარჩო დოკუმენტი
4	მეთევზეობა	ქართული	მეოთხე საფეხურის პროფესიული კვალიფიკაცია მეთევზეობაში- 08305	100 / 130	მეოთხე	ჩარჩო დოკუმენტი

ქვესტანდარტი 1.1. დარღვეულია (დუალური სასწავლო პროგრამასთან დაკავშირებით „მეთევზეობა“)

ქვესტანდარტი 1.1. არ არის დარღვეული (მოდულური სასწავლო პროგრამა „ინფორმაციის ტექნოლოგია“ და „სატყეო საქმე“, დუალური სასწავლო პროგრამა „მეხილეობა“ (კურკოვანი კულტურები)

ავტორიზაციის ექსპერტთა ჯგუფის თავმჯდომარის ხელმოწერა: _____

ავტორიზაციის ექსპერტთა ჯგუფის წევრების ხელმოწერები: _____

_____

_____

დაწესებულების წარმომადგენლობაზე უფლებამოსილი პირის ხელმოწერა _____

ბ.ა.

ავტორიზაციის ექსპერტთა ჯგუფის დასკვნა

პროფესიული საგანმანათლებლო დაწესებულების მიერ პროგრამების დამატების თაობაზე

1.2 დაწესებულებაში არსებობს საგანმანათლებლო პროგრამების აღწერილობა (კატალოგი), სადაც მოცემულია ინფორმაცია დაწესებულების, მისანიჭებელი კვალიფიკაციების, შესაბამისი საგანმანათლებლო პროგრამების მიზნების, სწავლის შედეგების, კრედიტებისა და შეფასების წესის შესახებ.

შეფასება:

კოლეჯს შემუშავებული აქვს საგნობრივი პროფესიული საგანმანათლებლო და მოდულური პროგრამების აღწერილობა. საგნობრივი პროფესიული საგანმანათლებლო პროგრამების კატალოგი წარმოადგენს საგანმანათლებლო პროგრამების ჩამონათვალს, მათ აღწერილობას. პროგრამის სახელწოდება, პროფესიული განათლების საფეხური, მისანიჭებელი კვალიფიკაცია, პროგრამის მოცულობა, პროგრამაზე დაშვების წინაპირობა, პროგრამის მიზანი, დასაქმების სფერო, სწავლის შედეგი, სტუდენტის სასწავლო საქმიანობა, ცოდნის შეფასება, სწავლის მეთოდები, სწავლის გაგრძელების შესაძლებლობა.
მოდულური პროგრამების კატალოგში წარმოდგენილია: დაწესებულების მიერ განსახორციელებელი მოდულური პროგრამის აღწერილობა, პროგრამის სახელწოდება, სარეგისტრაციო ნომერი, პროფესიული კვალიფიკაციის დონე ევროპული საკვალიფიკაციო ჩარჩოს მიხედვით, მისანიჭებელი პროფესიული კვალიფიკაცია, საკანონმდებლო ბაზა, პროგრამაზე დაშვების წინაპირობა, კურსდამთავრებულთა კარიერული შესაძლებლობები, პროგრამის მიზანი, სწავლის შედეგები, პროგრამის მოცულობა და ხანგრძლივობა, სწავლის შედეგები, პროგრამის სტრუქტურა და მოდულები, პროფესიული სტუდენტის მიღწევების შეფასება, პროფესიული კვალიფიკაციის მინიჭება.

დასტურდება:

1. სსიპ საზოგადოებრივი კოლეჯი „აისი“ 2017 წლის კატალოგი
2. დაწესებულების ოფიციალური ვებგვერდი http://www.collegeaisi.ge/

ქვესტანდარტი 1.2. არ არის დარღვეული.

ავტორიზაციის ექსპერტთა ჯგუფის თავმჯდომარის ხელმოწერა: _____
ავტორიზაციის ექსპერტთა ჯგუფის წევრების ხელმოწერები: _____
_____

დაწესებულების წარმომადგენლობაზე უფლებამოსილი პირის ხელმოწერა _____

ბ.ა.

ავტორიზაციის ექსპერტთა ჯგუფის დასკვნა

პროფესიული საგანმანათლებლო დაწესებულების მიერ პროგრამების დამატების თაობაზე

1.3 პროფესიული საგანმანათლებლო პროგრამის სწავლის შედეგები შეესაბამება პროფესიული განათლების კვალიფიკაციათა ჩარჩოსა და კონკრეტულ პროფესიულ სტანდარტებს. პროფესიული საგანმანათლებლო პროგრამის ჩარჩო დოკუმენტის საფუძველზე შექმნილი პროფესიული საგანმანათლებლო პროგრამების შემთხვევაში, პროფესიული საგანმანათლებლო პროგრამის სწავლის შედეგები შეესაბამება პროფესიული საგანმანათლებლო პროგრამის ჩარჩო დოკუმენტს.

შეფასება:

დაწესებულების მიერ წარმოდგენილი საგანმანათლებლო პროგრამები, სსიპ განათლების ხარისხის განვითარების ეროვნული ცენტრის დირექტორის მიერ დამტკიცებული ჩარჩო დოკუმენტების ადაპტირებული ვერსიებია, შესაბამისად, საგანმანათლებლო პროგრამების სწავლის შედეგები, შეესაბამება კონკრეტული პროფესიული საგანმანათლებლო პროგრამის ჩარჩო დოკუმენტის სწავლის შედეგებს.

დასტურდება:

1. სსიპ საზოგადოებრივი კოლეჯ „აისის“ დირექტორის 2017 წლის 14 აგვისტოს N 02-01-220 ბრძანებით დამტკიცებული მოდულური პროგრამა "ინფორმაციის ტექნოლოგია“, „მეთევზეობა“, სატყეო საქმე“, „მეხილეობა (კურკოვანი კულტურები“)
2. სსიპ განათლების ხარისხის განვითარების ეროვნული ცენტრის დირექტორის 2017 წლის 16 აგვისტოს N511 ბრძანებით დამტკიცებული „სატყეო საქმისა“ ჩარჩო დოკუმენტები;
3. სსიპ განათლების ხარისხის განვითარების ეროვნული ცენტრის დირექტორის 2017 წლის 9 აგვისტოს N489 ბრძანებით დამტკიცებული „მეთევზეობის“ ჩარჩო დოკუმენტი.

ქვესტანდარტი 1.3. არ არის დარღვეული.

ავტორიზაციის ექსპერტთა ჯგუფის თავმჯდომარის ხელმოწერა: _____

ავტორიზაციის ექსპერტთა ჯგუფის წევრების ხელმოწერები: _____

_____

დაწესებულების წარმომადგენლობაზე უფლებამოსილი პირის ხელმოწერა _____

ბ.ა.

1.4 დაწესებულებას შემუშავებული აქვს პროფესიული სტუდენტის სტატუსის მოპოვების, შეჩერებისა და შეწყვეტის, მობილობის, ასევე მიღებული განათლების აღიარების წესები.

შეფასება:

დაწესებულებას გააჩნია სასწავლო პროცესის მარეგულირებელი წესი. დოკუმენტში წარმოდგენილია პროფესიული სტუდენტის სტატუსის მოპოვების, შეჩერების და შეწყვეტის, მობილობის, ასევე მიღებული განათლების აღიარების წესები, რომელიც შესაბამისობაშია ნორმატიულ აქტებთან.
ამავე დოკუმენტით განსაზღვრულია საგანმანათლებლო პროგრამის პირველად და შემდგომ საფეხურებზე მისაღები შშმ და სსსმ პირებისთვის, აპლიკანტთა კვოტა - მისაღები აპლიკანტების საერთო რაოდენობის არანკლებ 10%.

დასტურდება:

1. „სსიპ საზოგადოებრივი კოლეჯის „აისი“ სასწავლო პროცესის მარეგულირებელი წესი" (ბრძანება N163 3.06.2016)

<u>ქვესტანდარტი 1.4. არ არის დარღვეული.</u>

1.5 დაწესებულებას შემუშავებული აქვს საგანმანათლებლო პროგრამის შეცვლის ან გაუქმების შემთხვევაში შესაბამისი პროგრამის სტუდენტების შემდგომი განათლებით უზრუნველყოფის მექანიზმები

შეფასება:

პროგრამის შეცვლის ან გაუქმების შემთხვევაში, კოლეჯი სტუდენტთან შეთანხმებით უზრუნველყოფს მის გადაყვანას სხვა პროფესიულ საგანმანათლებლო პროგრამაზე (შიდა მობილობის წესის შესაბამისად), ან სხვა საგანმანათლებლო დაწესებულებები უზრუნველყოფენ სტუდენტთა მობილობას. სტუდენტთა შემდგომი განათლების უზრუნველყოფის მიზნით კოლეჯს გაფორმებული აქვს მემორანდუმები სხვადასხვა საგანმანათლებლო დაწესებულებებთან:

ავტორიზაციის ექსპერტთა ჯგუფის თავმჯდომარის ხელმოწერა: _____
ავტორიზაციის ექსპერტთა ჯგუფის წევრების ხელმოწერები: _____
_____

დაწესებულების წარმომადგენლობაზე უფლებამოსილი პირის ხელმოწერა _____

ბ.ა.

ავტორიზაციის ექსპერტთა ჯგუფის დასკვნა

პროფესიული საგანმანათლებლო დაწესებულების მიერ პროგრამების დამატების თაობაზე

სსიპ საზოგადოებრივი კოლეჯი „ახალი ტალღა“
სსიპ საზოგადოებრივი კოლეჯი „მერმისი“
სსიპ საზოგადოებრივი კოლეჯი „სპექტრი“
სსიპ საზოგადოებრივი კოლეჯი „იბერია“

და ა.შ

დასტურდება:

1.სსიპ საზოგადოებრივი კოლეჯ „აისის“ სასწავლო პროცესის მარეგულირებელი წესი"(ბრძანება N163 3.06.2016).
2. სასაწავლო დაწესებულებებთან გაფორმებული ურთიერთთანამშრომლობის მემორანდუმები.

ქვესტანდარტი 1.5. არ არის დარღვეული.

1.6. დაწესებულებას შემუშავებული აქვს საგანმანათლებლო პროგრამის განხორციელების შეფასების სისტემა, რომლის შედეგებსაც იყენებს სასწავლო პროცესის ხარისხის გასაუმჯობესებლად

შეფასება:

საგანმანათლებლო პროგრამების შეფასების პროცედურას ახორციელებს ხარისხის მართვის სამსახური. შეფასება ხორციელდება წინასწარ შემუშავებული და დამტკიცებული კრიტერიუმების საფუძველზე, რომელიც მოიცავს როგორც რაოდენობრივ ასევე ხარისხობრივ მაჩვენებლებს. დაწესებულებაში სწავლის ხარისხის გაუმჯობესების მიზნით შექმნილია მონიტორინგის ჯგუფი, რომელიც სისტემატურად ზრუნავს საგანმანათლებლო პროგრამების განხორციელების შეფასებაზე, ანალიზსა და პრობლემების მოგვარებაზე.
სსიპ საზოგადოებრივი კოლეჯ „აისის“ დირექტორის 2014 წლის4 მარტის # 11 ბრძანებით დამტკიცებულია „პროფესიული საგანმანათლებლო პროგრამების შეფასების ინსტრუქცია“, რომელიც ადგენს პროგრამების შეფასების ნორმატიულ საფუძველს და აღწერს შეფასების სისტემს ელემენტებს.

ქვესტანდარტი 1.6. არ არის დარღვეული.

ავტორიზაციის ექსპერტთა ჯგუფის თავმჯდომარის ხელმოწერა: _____
ავტორიზაციის ექსპერტთა ჯგუფის წევრების ხელმოწერები: _____
_____

დაწესებულების წარმომადგენლობაზე უფლებამოსილი პირის ხელმოწერა _____

ბ.ა.

ავტორიზაციის ექსპერტთა ჯგუფის დასკვნა

პროფესიული საგანმანათლებლო დაწესებულების მიერ პროგრამების დამატების თაობაზე

სტანდარტი 1. დარღვეულია - დუალური სასწავლი პროგრამასთან დაკავშირებით „მეთევზეობა“

ტანდარტი 1. არ არის დარღვეული (მოდულური სასწავლო პროგრამა „ინფორმაციის ტექნოლოგია“ და „სატყეო საქმე“, დუალური სასწავლო პროგრამა „მეხილეობა“ (კურკოვანი კულტურები)

2. მატერიალური რესურსი

2.1 დაწესებულების საკუთრებაში ან მფლობელობაში აქვს მატერიალური რესურსი, რომელიც გამოიყენება დაწესებულების მიზნების რეალიზაციისათვის და შეესაბამება საგანმანათლებლო პროგრამას, მათ შორის:

ა) ერთ მისამართზე შენობა-ნაგებობათა საერთო ფართი

შეფასება:

სსიპ საზოგადოებრივი კოლეჯი „აისი“ საქართველოს ეკონომიკური და მდგარდი განვითარების სამინისტროს კახეთის სახემწიფო ქონების აღრიცხვისა და პრივატიზაციზების სამხარეო სამმართველოს 17.03.2010 წლის #914 წერილის საფუძველზე ს. კაჭრეთში, ს. ქვემო ალვანს, ს. სამრეკლოში და ლაგოდეხის რაიონის ს. შრომაში უსასყიდლო უზუფრუქტის საფუძველზე, უზუფრუქტის არსებობის ვადის შესაბამისად ფლობს ქვემოთ მითითებულ ფართს.

(უძრავი ქონების საკადასტრო კოდებია: [redacted]

დაწესებულების საერთო ფართის ოდენობა მისამართების მიხედვით:

№	მისამართი	კვ.მ.
1.	გურჯაანის მუნიციპალიტეტი, სოფელი კაჭრეთი	77144 კვ.მ. მიწის ფართობსა და მასზე განლაგებულ შენობა ნაგებობეს7520,4 კვ.მეტრს; 1700კვ.მ.სასოფლო - სამეურნეო დანიშნულების მიწის ფართს
2.	დედოფლისწყაროს მუნიციპალიტეტი, სოფელი სამრეკლო	13328 კვ. მ. მიწის ფართობსა და მასზე განლაგებულ შენობა ნაგებობეს1594,5 კვ.მ;

ავტორიზაციის ექსპერტთა ჯგუფის თავმჯდომარის ხელმოწერა: _____

ავტორიზაციის ექსპერტთა ჯგუფის წევრების ხელმოწერები: _____

_____

დაწესებულების წარმომადგენლობაზე უფლებამოსილი პირის ხელმოწერა _____

ბ.ა.

3.	ახმეტის მუნიციპალიტეტი სოფელი ქვემო ალვანში	24244 კვ.მ.მიწის ფართობსა და მასზე განლაგებულ შენობა ნაგებობეს1122 კვ.მ
4.	ლაგოდეხის მუნიციპალიტეტი სოფელი შრომა	53141 კვ.მ.ფართს და მასზე განლაგებულ 4901, 4 კვ.მ.შენობა-ნაგებობას.
5.	გურჯაანის მუნიციპალიტეტი, სოფელი ზიარი	სასოფლო-სამეურნეო დანიშნულების 208872 კვ.მ.მიწის ფართს
6.	საგარეჯოს მუნიციპალიტეტი, სოფელი შიბლიანი	3206 კვ.მ. სასოფლო-სამეურნეო დანიშნულებისმიწის ფართს.

დასტურდება:

1. უძრავი ქონების ფლობის დამადასტურებელი დოკუმენტაცია
2. დაწესებულების შენობის/მიწის ნაკვეთების აზომვითი ნახაზები
3. ამონაწერი საჯარო რეესტრიდან
4. ვიზუალური დათვალიერებით

ბ) სათანადო ინვენტარით აღჭურვილი სასწავლო ფართი;

შეფასება:

დაწესებულება ფლობს სათანადო რაოდენობის სასწავლო მატერიალურ რესურსს. დაწესებულების სასწავლო კორპუსი მთლიანად გარემონტებულია. სასწავლო აუდიტორიები აღჭურვილია თანამედროვე აპარატურით, მრავალფეროვანი სასწავლო ინვენტარით. დაწესებულების ბალანსზე ირიცხება 322 ერთეული კომპიუტერი, 62 ერთეული პროექტორი, 5 ერთეული ინტერაქტიული პროექტორი, სენსორული დაფით, ფაბლაბის დანადგარებით. დაწესებულებას აქვს სასწავლო პროგრამების შესაბამისად აღჭურვილი ლაბორატორიები, სახელოსნოები, ხილისა და ბოსტნეულის გადამამუშავებელი მცირე საწარმო. ინდივიდუალური დაცვის საშუალებებითა და სპეცტანსაცმლით, აპარატურა-დანადგარებით და სხვა.

ავტორიზაციის ექსპერტთა ჯგუფის თავმჯდომარის ხელმოწერა: _____

ავტორიზაციის ექსპერტთა ჯგუფის წევრების ხელმოწერები: _____

_____

დაწესებულების წარმომადგენლობაზე უფლებამოსილი პირის ხელმოწერა _____

ბ.ა.

ავტორიზაციის ექსპერტთა ჯგუფის დასკვნა

პროფესიული საგანმანათლებლო დაწესებულების მიერ პროგრამების დამატების თაობაზე

საავტოტიზაციოდ წარმოდგენილი საგანმანათლებლო პროგრამების განხორციელების უზრუნველყოფის მიზნით დაწესებულებამ შეიძინა საჭირო მატერიალური რესურსი:

— მოდულური პროგრამა „სატყეო საქმე" - დაწესებულების მიერ შეძენილია პროგრამის განხორციელებისთვის საჭირო მატერიალურ-ტექნიკური რესურსი: უნიფორმები, დენის გენერატორები, კულტივატორი, მისაბმელი, წყალსაქაჩი, ორმოს ამოსაღები, კომპრესორი, შესაწამლი აპარატი, ცეცხლმაქრები, ხერხები, ნაჯახები და სხვა პროგრამით გათვალისწინებული ინვენტარი და ინსტრუმენტები. პროგრამისათვის აუცილებელი რესურსი შეძენილია ასევე გერმანიის საერთაშორისო თანამშომლობის საზოგადოების მიერ პროექტის ფარგლებში „ბიომრავალფეროვნების ინტეგრირებული მართვა" (GIZ).
— მოდულური პროგრამა „ინფორმაციის ტექნოლოგიის" განსახორციელებლად დაწესებულებას MCA - ის ფარგლებში გადმოეცა პროგრამის შესაბამისის მატერიალური რესურსი.

ლაგოდეხის მუნიციპალიტეტის სოფელ შრომაში არსებულ ფილიალში - ავტორიზაციის ექსპერტთა ვიზიტის პერიოდში მიმდინარეობდა სამშენებლო სამუშაოები. თუმცა სამი აუდიტორი იყო მზად, სადაც მომავალში იგეგმება თითო ცვლაში 15 პროფესიული სტუდენტის სწავლება. (მოთხოვნილია 30 პროფესიული სტუდენტის დამატება).

წინასწარი დასკვნის გაცნობის შემდეგ კოლეჯის დირექციამ წარმოადგინა შპს „მაგთიკომთან" გაფორმებული ინტერნერნეტ მომსახურეობის ხელშეკრულება (05 სექტემბერი 2017 წელი), რომლის თანახმადაც კოლეჯის ლაგოდეხის ფილიალი უზრუნველყოფილი იქნება უწყვეტი ინტერნეტ მომსახურეობით.

დაწესებულების ხელმძღვანელმა ექსპერტებთან საუბარში განაცხადა, რომ მიმდინარე წელს ლაგოდეხის ფილიალის ბაზაზე გეგმავს საერთო საცხოვრებლის მშენებლობას.

დაწესებულების საკუთრებაში არსებული მატერიალური რესურსი ემსახურება დაწესებულების საგანმანათლებლო მიზნების რეალიზაციას, შეესაბამება საგანმანათლებლო პროგრამებს, იძლევა სწავლის შედეგების მიღწევის შესაძლებლობას.

ავტორიზაციის ექსპერტთა ჯგუფის თავმჯდომარის ხელმოწერა: _____

ავტორიზაციის ექსპერტთა ჯგუფის წევრების ხელმოწერები: _____

_____

დაწესებულების წარმომადგენლობაზე უფლებამოსილი პირის ხელმოწერა _____

ბ.ა.

ავტორიზაციის ექსპერტთა ჯგუფის დასკვნა

პროფესიული საგანმანათლებლო დაწესებულების მიერ პროგრამების დამატების თაობაზე

დასტურდება:

1. დაწესებულების ქონების ფლობის დოკუმენტაცია;
2. ვიზუალური დათვალიერებით.

ქვესტანდარტი 2. 1. არ არის დარღვეული.

2.2 დაწესებულებაში არის საგანმანათლებლო პროცესის წარმართვისთვის აუცილებელი გარემო: ელექტროენერგიის მიწოდების უწყვეტი სისტემა, სველი წერტილები, ბუნებრივი განათების შესაძლებლობა და გათბობის საშუალებები

შეფასება:

დაწესებულებაში უზრუნველყოფილია საგანმანათლებლო პროცესის წარმართვისთვის აუცილებელი გარემო. ელექტრო ენერგიის მიწოდების უწყვეტი სისტემა (საჭიროების შემთხვევაში სისტემაში ჩაერთვება გენერატორები, რომლებიც უზრუნველყოფენ ელექტრო ენერგიის შეუფერხებლად მიწოდებას, ბუნებრივი განათების შესაძლებლობა და ცენტრალიზებული გათბობის საშუალება. გამიჯნულია სველი წერტილები, ადაპტირებული გარემო სსსმ და შშმ პირებისათვის.

სასწავლო კორპუსის ყველა სართულის სასწავლო და სამუშაო კაბინეტში უზრუნველყოფილია ბუნებრივი განათება.

დასტურდება:

1. ელექტროენერგიის, გაზისა და მოხმარების ფასის გადახდის ქვითრები;
2. გაზისა და საწვავის მოხმარების ფასის გადახდის ქვითრები;
3. ვიზუალური დათვალიერებით.

ქვესტანდარტი 2. 2. არ არის დარღვეული.

ავტორიზაციის ექსპერტთა ჯგუფის თავმჯდომარის ხელმოწერა: _____

ავტორიზაციის ექსპერტთა ჯგუფის წევრების ხელმოწერები: _____

_____

დაწესებულების წარმომადგენლობაზე უფლებამოსილი პირის ხელმოწერა _____

ბ.ა.

ავტორიზაციის ექსპერტთა ჯგუფის დასკვნა

პროფესიული საგანმანათლებლო დაწესებულების მიერ პროგრამების დამატების თაობაზე

2.3 დაწესებულების ბიბლიოთეკის ფონდი (როგორც ბეჭდური, ისე ელექტრონულ მატარებლებზე არსებული) შეესაბამება საგანმანათლებლო პროგრამის სასწავლო კურსების პროგრამებში (მოდულებში/სილაბუსებში) მითითებულ ლიტერატურას.

შეფასება:
დაწესებულების ბიბლიოთეკა მდებარეობს სასწავლო ადმინისტრაციულ კორპუსისგან იზოლირებულად, ცალკე კორპუსში, პირველ სართულზე; წიგნადი ფონდი მხატვრული ლიტერატურის ჩათვლით, შეადგენს 4 682 ერთეულს, მათ შორის არის საგანმანათლებლო პროგრამის სასწავლო კურსების პროგრამებში (მოდულებში/სილაბუსში) მითითებული ლიტერატურა. ბიბლიოთეკაში იწარმოება მკითხველთა სარეგისტრაციო ჟურნალი. ბიბლიოთეკას შემუშავებული აქვს და დირექტორის ბრძანებით დამტკიცებული ბიბლიოთეკის დებულება, სადაც გაწერილია ბიბლიოთეკის მუშაობის განრიგი.

თვითშეფასებაში დაწესებულებას მითითებული აქვს, რომ ბიბლიოთეკის საინვენტარო წიგნით ფიქსირდება 4 682 ერთეული. თვალსაჩინო ადგილას გამოკრულია ბიბლიოთეკით სარგებლობის წესები, რომელიც განთავსებულია დაწესებულების ვებგვერდზე.
ვებგვედზე, რუბრიკაში „ბიბლიოთეკა", განთავსებულია ელექტრონული ლიტერატურის ბმული, რომელიც გვერდს აკავშირებს www.vet.ge - ის სასწავლო რესურსებთან.
ბიბლიოთეკაში არის მკითხველისთვის განკუთვნილი ინტერნეტში ჩართული კომპიუტერები და ასლგადამღები აპარატი(კომბაინი).

საგანმანათლებლო პროგრამებისათვის საჭირო ლიტერატურა დამუშავებული იყო საბიბლიოთეკო წესის შესაბამისად, მაგრამ პროფესიული საგანმანათლებლო ჩარჩო დოკუმენტის საფუძველზე შექმნილი პროფესიული საგანმანათლებლო პროგრამების - „მეთევზეობა", „მეხილეობა" (კურკოვანი კულტურები), „სატყეო საქმე", „ინფორმაციის ტექნოლოგია", „მეთევზეობა", სასწავლო რესურსებს/მასალას, წარმოდგენილს მატერიალური სახით, წიგნს, არ ეკრა ავთრათი, ჯიბაკი და ფორმულარი.
აღნიშნული ხარვეზის გამოსწორებას დაუყოვნებლივ შეუდგა დაწესებულების წარმომადგენელი, მაგრამ ვერ დასრულდა ავტორიზაციის ექსპერტთა ვიზიტის პერიოდში.

ავტორიზაციის ექსპერტთა ჯგუფის თავმჯდომარის ხელმოწერა: _____
ავტორიზაციის ექსპერტთა ჯგუფის წევრების ხელმოწერები: _____
_____

დაწესებულების წარმომადგენლობაზე უფლებამოსილი პირის ხელმოწერა _____

ბ.ა.

ავტორიზაციის ექსპერტთა ჯგუფის დასკვნა

პროფესიული საგანმანათლებლო დაწესებულების მიერ პროგრამების დამატების თაობაზე

წინასწარი დასკვნის გაცნობის შემდეგ, დირექციამ წარმოადგინა აღნიშნული ხარვეზის აღმოფხვრის დამადასტურებელი ფოტომასალა.

ლაგოდეხის მუნიციპალიტეტის სოფელ შრომასა და ახმეტის მუნიციპალიტეტის სოფელ ქვემო ალვანში კოლეჯის ფილიალებს არ აქვს ბიბლიოთეკა და სამკითხველო დარბაზი. საჭიროებიდან გამომდინარე სასწავლო რესურსების გადატანა ხდება ს.კაჭრეთის კოლეჯის ბიბლიოთეკიდან.

რეკომენდაცია:
სასურველია კოლეჯის ფილიალებს ჰქონდეს ბიბლიოთეკა და სამკითხველო დარბაზი

დასტურდება:

1. ბიბლიოთეკის საინვენტარო წიგნი
2. ბიბლიოთეკის დებულება და ბიბლიოთეკით სარგებლობის წესები
3. http://vet.ge/jump_profession/educational-resources/

ქვესტანდარტი 2.3. არ არის დარღვეული

2.4. საინფორმაციო-საკომუნიკაციო ტექნოლოგიები გამოიყენება საგანმანათლებლო საქმიანობაში, ასევე დაწესებულების მართვაში

შეფასება:

დაწესებულებაში სასწავლო პროცესის მიმდინარეობისა და ადმინისტრაცული საქმისწარმოებისას ინტენსიურად გამოიყენება თანამედროვე ტექნოლოგიები. დაწესებულების ყველა სასწავლო აუდიტორია აღჭურვილია სადემონსტრაციო საშუალებებითა და კომპიუტერებით.
178 კომპიუტერი, 62 ერთეული პროექტორი, 5 ერთეული ინტერაქტიული პროექტორი სენსორული დაფით.

დაწებულების მთელ პერიმეტრზე ხელმისწავდომია ინტერნეტი.

ავტორიზაციის ექსპერტთა ჯგუფის თავმჯდომარის ხელმოწერა: _____
ავტორიზაციის ექსპერტთა ჯგუფის წევრების ხელმოწერები: _____
_____

დაწესებულების წარმომადგენლობაზე უფლებამოსილი პირის ხელმოწერა _____

ბ.ა.

საინფორმაციო-საკომუნიკაციო ტექნოლოგიები თანაბრადაა ხელმისაწვდომია, როგორც პროფესიული განათლების სტუდენტების, ასევე პედაგოგებისათვის.

ლაგოდეხის ფილიალში მიმდინარე სამშენებლო სამუშაოების გამო არ იყო წვდომა ინტერნეტთან;

დასტურდება:

1. ვიზუალური დათვალიერებით;
2. მიღება-ჩაბარების აქტებით;
3. მატერიალურ ფასეულობათა ჩამონათვალის წიგნით.

ქვესტანდარტი 2.4. არ არის დარღვეული.

2.5 დაწესებულებაში მიმდინარეობს გამოცემული აქტებისა და კორესპონდენციის აღრიცხვა

შეფასება:

დაწესებულებას შემუშავებული აქვს საქმისწარმოების წესი, რომლის შესაბამისად მიმდინარეობს გამოცემული აქტებისა და კორესპონდენციების აღრიცხვა. დირექტორის მიერ გამოცემული ინდივიდუალური ადმინისტრაციული სამართლებრივი აქტები რეგისტრაციაში ტარდება დაწესებულების საქმისმწარმოებლის მიერ და ენიჭება ინდექსები:

- პროფესიულ სტუდენტთა ჩარიცხვა, ამორიცხვა, მობილობასა და კვალიფიკაციის მინიჭებასთან დაკავშირებული ბრძანების ინდექსი - „კ“
- საერთო ხასიათის ბრძანებების ინდექსი - „02“
- მიღება-განთავისუფლების ბრძანებების ინდექსი - „03“
- პირადი შემადგენლობის ბრძანების ინდექსი - „04“
- მივლინებების ბრძანებების ინდექსი - „05“

ავტორიზაციის ექსპერტთა ჯგუფის თავმჯდომარის ხელმოწერა: _____

ავტორიზაციის ექსპერტთა ჯგუფის წევრების ხელმოწერები: _____

_____

დაწესებულების წარმომადგენლობაზე უფლებამოსილი პირის ხელმოწერა _____

ბ.ა.

დაწესებულება ჩართულია საქმისწარმოების ელექტრონულ პროგრამა eflow-ს სისტემაში. თანამშრომელთა აღრიცხვა იწარმოება ელექტრონული აღრიცხვის ჟურნალში.

დასტურდება:

1. ბრძანებების სარეგისტრაციო ჟურნალებით
2. კონტიგენტის მოძრაობის ბრძანების წიგნით
3. Eflow.emis.ge-ს სისტემით
4. ელექტრონული აღრიცხვის ჟურნალით

ქვესტანდარტი 2.5. არ არის დარღვეული.

2.6 დაწესებულებაში დაცულია პერსონალისა და პროფესიულ სტუდენტთა უსაფრთხოება და ჯანმრთელობა, რისთვისაც არსებობს:
ა) ხანძარსაწინააღმდეგო უსაფრთხოების უზრუნველყოფის მექანიზმები და ხანძარსაწინააღმდეგო ინვენტარი;
ბ) თვალსაჩინო ადგილას გამოკრული ევაკუაციის გეგმა;
გ) სამედიცინო დახმარების აღმოჩენის მექანიზმები;
დ) წესრიგის დაცვის უზრუნველყოფის მექანიზმები.

შეფასება:

დაწესებულებაში უზრუნველყოფილია წესრიგისა და უსაფრთხოების მექანიზმები.
ყველა სართულზე თვალსაჩინო ადგილზეა გამოკრული ხანძარსაწინააღმდეგო დაფები შესაბამისი ინვენტარით, საევაკუაციო გეგმა.
დაწესებულებას გამოყოფილი აქვს სამედიცინო ოთახი, რომელიც აღჭურვილია საჭირო პირველადი დახმარების მედიკამენტებით. სასწავლო და საწარმოო კორპუსებში მოწყობილი საერთო საცხოვრებელი უზრუნველყოფილია ცენტრალური ხანძარსაწინააღმდეგო სისტემით.
დაწესებულების შიდა და გარე პერიმეტრი კონტროლდება ვიდეო სათვალთავლო კამერებით. სასწავლო პროცესს მუდმივად აკონტროლებს მანდატური; შემოღებულია ადმინიტსრაციის წევრთა და პროფესიულ სტუდენტთა მორიგეობის განრიგი.

ავტორიზაციის ექსპერტთა ჯგუფის თავმჯდომარის ხელმოწერა: _____
ავტორიზაციის ექსპერტთა ჯგუფის წევრების ხელმოწერები: _____
_____

დაწესებულების წარმომადგენლობაზე უფლებამოსილი პირის ხელმოწერა _____

ბ.ა.

ავტორიზაციის ექსპერტთა ჯგუფის დასკვნა

პროფესიული საგანმანათლებლო დაწესებულების მიერ პროგრამების დამატების თაობაზე

ლაგოდეხის მუნიციპალიტეტის სოფელ შრომაში არსებულ ფილიალში - ავტორიზაციის ექსპერტთა ვიზიტის პერიოდში მიმდინარეობდა სამშენებლო სამუშაოები.
არ იყო თვალსაჩინო ადგილას გამოკრული ევაკუაციის გეგმა;

წინასწარი დასკვნის გაცნობის შემდეგ დირექტორმა წარმოადგინა საევაკუაციო გეგმა , რომელიც მშენებლობის დასრულებისთანავე განთავსდება საჭირო ადგილზე.

დასტურდება:

1. სამეთვალყურეო კამერების შეძენისა და დამონტაჟების დოკუმენტაცია (ანგარიშ-ფაქტურები) შპს „იუნაიტედ სეკურიტთან" გაფორმებული ხელშეკრულებით
2. მანდატურის სამსახურთან გაფორმებული ხელშეკრულებით
3. მედიკამენტებისა და ხანძარსაწინააღმდეგო ინვენტარის შეძენის დოკუმენტაციით (ანგარიშ-ფაქტურებით)
4. საევაკუაციო გეგმებით
5. ხანძარსაწინააღმდეგო უსაფრთხოების უზრუნველყოფის მექანიზმებით და საჭიროების ადგილებზე განლაგებული ხანძარსაწინააღმდეგო ინვენტარით
6. სათანადო ადგილზე განთავსებული პირველადი სამედიცინო დახმარების საშუალებებით
7. მორიგეობის განრიგით
8. ვიზუალური დათვალიერებით

ქვესტანდარტი 2.6. არ არის დარღვეული.

ავტორიზაციის ექსპერტთა ჯგუფის თავმჯდომარის ხელმოწერა: _____
ავტორიზაციის ექსპერტთა ჯგუფის წევრების ხელმოწერები: _____
_____

დაწესებულების წარმომადგენლობაზე უფლებამოსილი პირის ხელმოწერა _____

ბ.ა.

ავტორიზაციის ექსპერტთა ჯგუფის დასკვნა

პროფესიული საგანმანათლებლო დაწესებულების მიერ პროგრამების დამატების თაობაზე

2.7. დაწესებულებას აქვს ადაპტირებული გარემო სპეციალური საგანმანათლებლო საჭიროებების მქონე პროფესიული სტუდენტებისათვის

შეფასება:

დაწესებულების ეზო, სასწავლო და საერთო საცხოვრებლის კორპუსი სრულად ადაპტირებულია შშმ პირებისთვის.
დაწესებულების ცენტრალურ შესასვლეთან, სახელოსნოებთან და საერთო საცხოვრებლში, სტანდარტებით გათვალისწინებით, კონსტრუირებულია პანდუსი. დაწესებულებაში შენობის სართულზე გადასაადგილებლად დამონტაჟებულია ლიფტი, არის უსინათლოთა სავალი ბილიკები. ყველა სართულზე მოწყობილია ადაპტირებული სანიტარული კვანძები.

ლაგოდეხის მუნიციპალიტეტის სოფელ შრომაში არსებულ ფილიალში - ავტორიზაციის ექსპერტთა ვიზიტის პერიოდში მიმდინარეობდა სამშენებლო სამუშაოები.

თუმცა აღსანიშნავია, რომ დაწესებულების ცენტრალურ შესასვლეთან არსებობს სტანდარტებით გათვალისწინებით კონსტრუირებულია პანდუსი , რომელიც იყო დასასრულებელი (მოაჯირის გარეშე).

დასტურდება:

1. შენობა-ნაგებობათა ტექნიკური პასპორტებით
2. მოწყობილი პანდუსებით და დამონტაჟებული ლიფტით
3. ვიზუალური დათვალიერებით

ქვესტანდარტი 2.7. დარღვეული არ არის.

ავტორიზაციის ექსპერტთა ჯგუფის თავმჯდომარის ხელმოწერა: _____
ავტორიზაციის ექსპერტთა ჯგუფის წევრების ხელმოწერები: _____
_____

დაწესებულების წარმომადგენლობაზე უფლებამოსილი პირის ხელმოწერა _____

ბ.ა.

ავტორიზაციის ექსპერტთა ჯგუფის დასკვნა

პროფესიული საგანმანათლებლო დაწესებულების მიერ პროგრამების დამატების თაობაზე

2.8 ვებგვერდი ასრულებს საკომუნიკაციო და საინფორმაციო ფუნქციას, მასზე განთავსებულია საკონტაქტო და ასევე სტანდარტებთან დაკავშირებული სხვა ინფორმაცია (დაწესებულების სტრუქტურა, საგანმანათლებლო პროგრამები, პერსონალი და სხვ.). ინფორმაციის განახლება ხდება რეგულარულად, ისე, რომ დაცული იყოს ინფორმაციის გონივრულ ვადაში მიღების ინტერესი

შეფასება:

დაწესესებულების ვებ-გვერდზე განთავსებულია ინფორმაცია კოლეჯის სტრუქტურის, პერსონალის, საგნობრივი და მოდულური პროგრამების კატალოგების, პროფორიენტაციის და კარიერის დაგეგმვის, სასწავლო პრაქტიკის, მასტერკლასების, ტრენინგების, შეხვედრების, ჩატარებული ღონისძიებების, სემინარებისა და კონფერენციების, მიმდინარე და დასრულებული პროექტების, პარტნიორების, სასწავლო პროგრამებისა და სასწავლო პროცესის მიმდინარეობის, დედოფლის წყაროს, ქვემო ალვანისა და ლაგოდეხის ფილიალების შესახებ. ვებ-გვერდზე განთავსებულია მისია, ხედვა, ღირებულებები, კოლეჯის ისტორია და სამოქმედო გეგმები, ასევე დაწესებულების საქმიანობის ძირითადი საორგანიზაციო ნორმატიული დოკუმენტები, ხარისხის უზრუნველყოფის მექანიზმები, სასწავლო და საწარმოო პრაქტიკის განხორციელების ბაზები. რუბრიკაში „ბიბლიოთეკა", განთავსებულია ბიბლიოთეკის დებულება ქცევის წესები და წიგნადი ფონდის ჩამონათვალი. ვებგვერდზე განთავსებულია დაწესებულების და ფილიალების მისამართი, ადმინისტრაციული პერსონალის თანამდებობები, ტელეფონის ნომრები და პედაგოგების სახელობით სია.

დასტურდება:

1. დაწესებულების ვებგვერდი http://www.collegeaisi.ge/

ქვესტანდარტი 2.8. დარღვეული არ არის.

ავტორიზაციის ექსპერტთა ჯგუფის თავმჯდომარის ხელმოწერა: _____

ავტორიზაციის ექსპერტთა ჯგუფის წევრების ხელმოწერები: _____

_____

დაწესებულების წარმომადგენლობაზე უფლებამოსილი პირის ხელმოწერა _____

ბ.ა.

ავტორიზაციის ექსპერტთა ჯგუფის დასკვნა

პროფესიული საგანმანათლებლო დაწესებულების მიერ პროგრამების დამატების თაობაზე

2.9 შემუშავებულია დაწესებულების განვითარების გრძელვადიანი (ექვსწლიანი) და ერთწლიანი სამოქმედო გეგმები, გამომდინარე დაწესებულების მისიიდან, რაც ასევე ითვალისწინებს მატერიალური რესურსების ეფექტურად გამოყენებისა და გაუმჯობესების მექანიზმებს

შეფასება:

დაწესებულების „სსიპ საზოგადოებრივი კოლეჯ „აისის" 2014-2020 წწ სტრატეგიული განვითარების გეგმა", მოიცავს პროფესიული განათლების სისტემაში არსებული მდგომარეობის ასახვას, მხარის სოციალურ-ეკონომიკური განვითარების პრიორიტეტების წარმოჩენას 3-6 წლის განმავლობაში, საზოგადოებრივ კოლეჯში არსებული მდგომარეობის ანალიზს, საქმიანობის სამართლებრივ და მატერიალურ-ტექნიკურ ბაზას, კოლეჯში არსებული სასწავლო პროგრამების სტრატეგიული მიზნების, აქტივობების, მოსალოდნელი შედეგებისა და გამოწვევების წარმოჩენას, კოლეჯის რესურსების ანალიზს და პროფესიული გარემოს შეფასებას (S W O T), სტრატეგიის დანერგვის ფინანსურ ხარჯებს, სტრატეგიის განხორციელების სამოქმედო გეგმას , ს ტრატეგიის დანერგვის მონიტორინგსა და შეფასებას. სტრატეგიის განხორციელების შესახებ კომუნიკაციას და ინფორმირების ღონისძიებებს,

დაწესებულებას ასევე შეიმუშავებს ყოველწლიურ სამოქმედო გეგმას, რომელიც მოიცავს სამოქმედო მიზანს, ნაბიჯებს, განხორციელების პერიოდს, რესურსებს, ინფორმაციას განხორციელებაზე პასუხისმგებელი პირის შესახებ და შესრულების ინდიკატორებს. გეგმის აქტივობები უზრუნველყოფს გრძელვადიანი სამოქმედო გეგმის მიზნებისა და ამოცანების შესრულებას. გეგმების შესრულების ანგარიშგება ხდება კოლეჯის დირექციისა და სამეთვალყურეო საბჭოს წინაშე.

დასტურდება:

1. სსიპ საზოგადოებრივი კოლეჯ „აისის" 2014-2020 წწ სტრატეგიული განვითარების გეგმით
2. სსიპ საზოგადოებრივი კოლეჯ „აისის" 2017 ერთწლიანი განვითარების გეგმით
3. სსიპ საზოგადოებრივი კოლეჯ „აისის" სამეთვალყურეო საბჭოს 2017 წლის 05 იანვრის N1 სხდომით

<u>სტანდარტი 2. დარღვეული არ არის</u>

ავტორიზაციის ექსპერტთა ჯგუფის თავმჯდომარის ხელმოწერა: _____

ავტორიზაციის ექსპერტთა ჯგუფის წევრების ხელმოწერები: _____

_____

_____

დაწესებულების წარმომადგენლობაზე უფლებამოსილი პირის ხელმოწერა _____

ბ.ა.

3. ადამიანური რესურსი

3.1 დაწესებულების პერსონალის კვალიფიკაცია შეესაბამება დაკავებულ თანამდებობებს.

შეფასება:

სსიპ საზოგადოერივი კოლეჯ „აისის" აკადემიური პერსონალის კვალიფიკაცია შეესაბამება დაკავებულ თანამდებობებს. დაწესებულების პერსონალი მაღალკვალიფიციურია. პირად საქმეებში ინახება პირადობის მოწმობის ასლები, ბიოგრაფია (CV), განათლების კვალიფიკაციისა და პროფესიული გამოცდილების დამადასტურებელი დოკუმენტის ასლები.
როგორც ადმინისტრაციას, ისე მასწავლებლებს გავლილი აქვთ სხვადასხვა სახის ტრენინგები. ყველა მასწავლებელს გავლილი აქვს ზოგადი პედაგოგიური უნარების ტრენინგის I და II ეტაპი, რომელიც ორგანიზებული იყო განათლების და მეცნიერების სამინისტროს მიერ. მასწავლებლებს გავლილი აქვს გაეროს განვითარების პროგრამის UNDP , CEA -ს მიერ ორგანიზებული ტრენინგები. კოლეჯის მასწავლებლები აქტიურად იყვნენ ჩართულნი მოდულური პროგრამების შედგენაში.

დასტურდება:

1. პერსონალის პირადი საქმეები (საქმე 6-02)
2. შრომითი ხელშეკრულებები

ქვესტანდარტი 3.1. არ არის დარღვეული

ავტორიზაციის ექსპერტთა ჯგუფის თავმჯდომარის ხელმოწერა: _____
ავტორიზაციის ექსპერტთა ჯგუფის წევრების ხელმოწერები: _____
_____
_____

დაწესებულების წარმომადგენლობაზე უფლებამოსილი პირის ხელმოწერა _____

ბ.ა.

ავტორიზაციის ექსპერტთა ჯგუფის დასკვნა

პროფესიული საგანმანათლებლო დაწესებულების მიერ პროგრამების დამატების თაობაზე

3.2 საგანმანათლებლო პროგრამა ხორციელდება შესაბამისი კვალიფიკაციის მქონე პერსონალის მიერ. საგანმანათლებლო პროგრამის ფარგლებში დაწესებულებას ჰყავს 20 პროფესიულ სტუდენტზე პროგრამის განმახორციელებელი მინიმუმ ერთი პირი.

შეფასება:

დაწესებულებას შერჩეული ჰყავს პროფესიული საავტორიზაციოდ წარმოდგენილი საგანმანათლებლო პროგრამებისთვის კვალიფიციური კადრი, რომლებიც დასტურდება სსიპ საზოგადოებრივი კოლეჯის დირექტორის 2017 წლის 14 აგვისტოს N 02-01-220 ბრძანებით.

თითოეულ პროგრამის მიხედვით განმახორციელებელი პერსონალის რაოდენობა:
დუალური პროგრამა „მეთევზეობა“ – 10 განმახორციელებელი პირი
დუალური პროგრამა „მეხილეობა“(კურკოვანი კულტირები) – 11 განმახორციელებელი პირი
მოდულური პროგრამა „სატყეო საქმე“ – 8 განმახორციელებელი პირი
მოდულური პროგრამა „ინფორმაციის ტექნოლოგია“ - 8 განმახორციელებელი პირი.

კოლეჯს სურვილი აქვს ლაგოდეხის მუნიციპალიტეტის სოფელ შრომასა და ახმეტის მუნიციპალიტეტის სოფელ ქვემო ალვანში განახორციელოს უკვე ავტორიზებული პროფესიული საგანმანათლებლო პროგრამა „საქართველოს კულტურულ-მემკვიდრეობითი გიდი“, სტუდენტთა ადგილების ზღვრული რაოდენობა გაზარდოს 60 სტუდენტით, მათ შორის 30 განხორციელების ადგილი - ლაგოდეხის მუნიციპალიტეტის სოფელი შრომა, 30 - ახმეტის მუნიციპალიტეტი სოფელი ქვემო ალვანი.
დირექტორთან გასაუბრებისას, გაირკვა, რომ ლაგოდეხის ფილიალისათვისს გამოცხადებული აქვს კონკურსი კადრების შესარჩევად. http://www.hr.ge/Vacancies.aspx

რეკომენდაცია:
სასურველია გაწერილი იყოს კაჭრეთიდან ალვანის ფილიალში მასწავლებელთა/მოსწავლეთა მოძრაობის გრაფიკი. ეს საჭირო გახდება პროგრამის „მეთევზეობა“ განხორციელებისას, რადგან ზოგიერთი პროფესიული სავალდებულო მოდულის ჩასატარებლად (თეორიული ნაწილი) კოლეჯს დასჭირდება პედაგოგის მივლენა ან სტუდენტების ჩამოყვანა ალვანიდან კაჭრეთში.

ავტორიზაციის ექსპერტთა ჯგუფის თავმჯდომარის ხელმოწერა: _____
ავტორიზაციის ექსპერტთა ჯგუფის წევრების ხელმოწერები: _____
_____
_____

დაწესებულების წარმომადგენლობაზე უფლებამოსილი პირის ხელმოწერა _____

ბ.ა.

ავტორიზაციის ექსპერტთა ჯგუფის დასკვნა

პროფესიული საგანმანათლებლო დაწესებულების მიერ პროგრამების დამატების თაობაზე

დასტურდება:

1. პროფესიული საგანმანათლებლო პროგრამების დანართები პროგრამის განმახორციელებელი პერსონალი;
2. პირადი საქმეები.
3. სსიპ საზოგადოებრივი კოლეჯის დირექტორის 2017 წლის 14 აგვისტოს N 02-01-220 ბრძანებით.

ქვესტანდარტი 3.2. არ არის დარღვეული

3.3 დაწესებულებაში პროფესიული სტუდენტისა და მასწავლებლის თანაფარდობა

შეფასება:

კოლეჯს ამჟამად ჰყავს 86 მასწვლებელი, სტუდენტთა რაოდენობა შეადგენს 573 პროფესიულ სტუდენტს. თანაფარდობა შეადგენს 1/7 -ს.
კოლეჯის პროფესიულ სტუდენტთა ადგილების ზღვრული რაოდენობა შეადგენს 1300 -ს.

ქვესტანდარტი 3.3. არ არის დარღვეული.

3.4 პროგრამის განმახორციელებელი პერსონალის შერჩევა ხორციელდება კანონმდებლობის მოთხოვნებისა და დაწესებულების მიერ დადგენილი პირობების შესაბამისად. შრომითი ხელშეკრულებები/დანიშვნის აქტები/მომსახურების ხელშეკრულებები გაფორმებულია საქართველოს კანონმდებლობით დადგენილი წესით

შეფასება:

დაწესებულებაში პერსონალის მიღება ხორციელდება შემუშავებული შინაგანაწესის, პერსონალის მიღების წესისა და საქართველოს მოქმედი კანონმდებლობის გათვალისწინებით.

დაწესებულებაში არსებობს პროფესიული მასწავლებლის თანამდებობის დაკავების წესი, რომელიც განსაზღვრულია სსიპ საზოგადოებრიბი კოლეჯ „აისის“ შინაგანაწესით.

ავტორიზაციის ექსპერტთა ჯგუფის თავმჯდომარის ხელმოწერა: _____
ავტორიზაციის ექსპერტთა ჯგუფის წევრების ხელმოწერები: _____
_____

დაწესებულების წარმომადგენლობაზე უფლებამოსილი პირის ხელმოწერა _____

ბ.ა.

ავტორიზაციის ექსპერტთა ჯგუფის დასკვნა

პროფესიული საგანმანათლებლო დაწესებულების მიერ პროგრამების დამატების თაობაზე

თანამდებობის დაკავება დასტურდება უფლებამოსილი პირის - დირექტორის თანამდებობაზე დანიშვნის ბრძანებით შესაბამისი დოკუმენტის წარდგენის შემდეგ. ხელშეკრულებები/დანიშვნის ბრძანებები გაფორმებულია საქართველოს კანონმდებლობით დადგენილი წესით.

დასტურდება:

1. დირექტორის ბრძანებები;
2. პერსონალთან გაფორმებული ხელშეკრულებები;
3. სსიპ საზოგადოებრივი კოლეჯის „აისი“ შინაგანაწესი.

ქვესტანდარტი 3.4. არ არის დარღვეული
სტანდარტი 3. არ არის დარღვეული

IV. თანდართული დოკუმენტაცია

დანართი 1. სსიპ საზოგადოებრივი კოლეჯის „აისი“ დირექტორის 2017 წლის 31 აგვისტოს ბრძანება N 02-01-236. „სსიპ საზოგადოებრივი კოლეჯის „აისი“ დირექტორის N 161 ბრძანებაში ცვლილებების შეტანის შესახებ“ დანართებითურთ, 38 ფურც.

სულ: 38 ფურცელი

..... 15.09.2017

(შევსების ადგილი) თარიღი

ავტორიზაციის ექსპერტთა ჯგუფის თავმჯდომარის ხელმოწერა: .....

ავტორიზაციის ექსპერტთა ჯგუფის წევრების ხელმოწერები: .....

.....

.....

დაწესებულების წარმომადგენლობაზე უფლებამოსილი პირის ხელმოწერა _____

ბ.ა.